REDE DE TUBAGEM E CAIXAS - DIAGRAMA

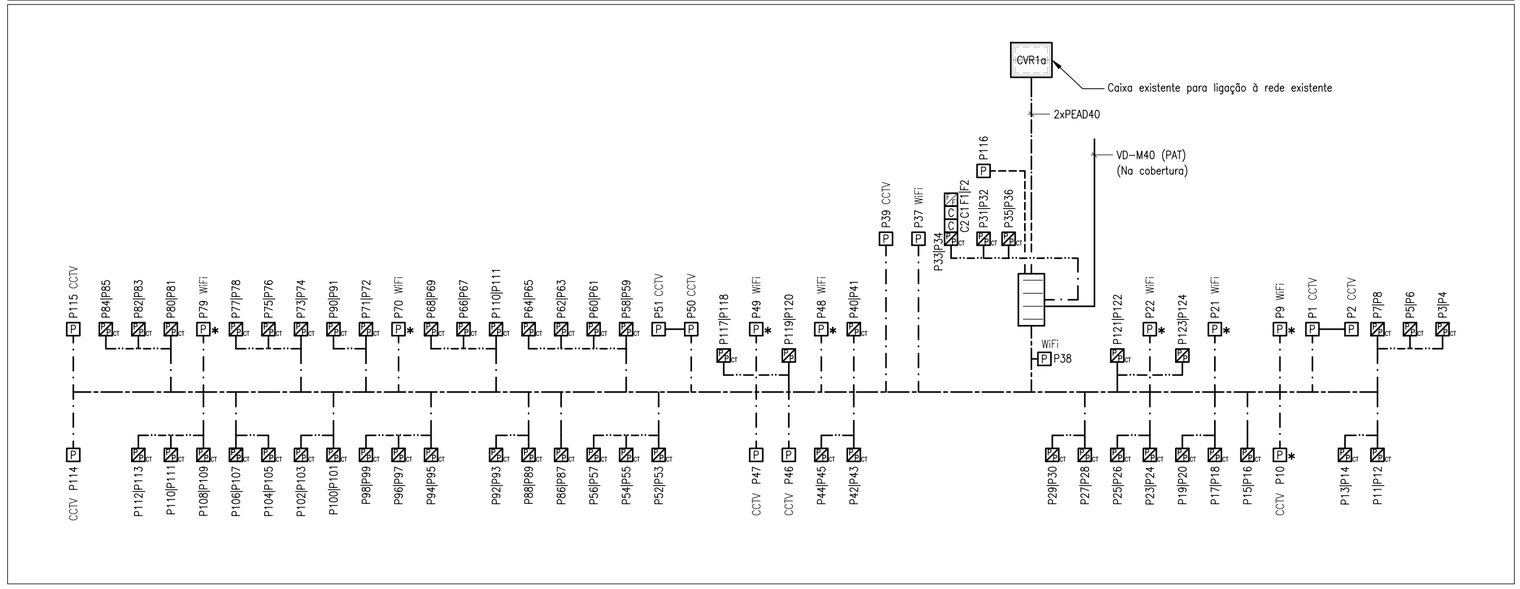

REDE DE CABOS DE PARES DE COBRE - DIAGRAMA

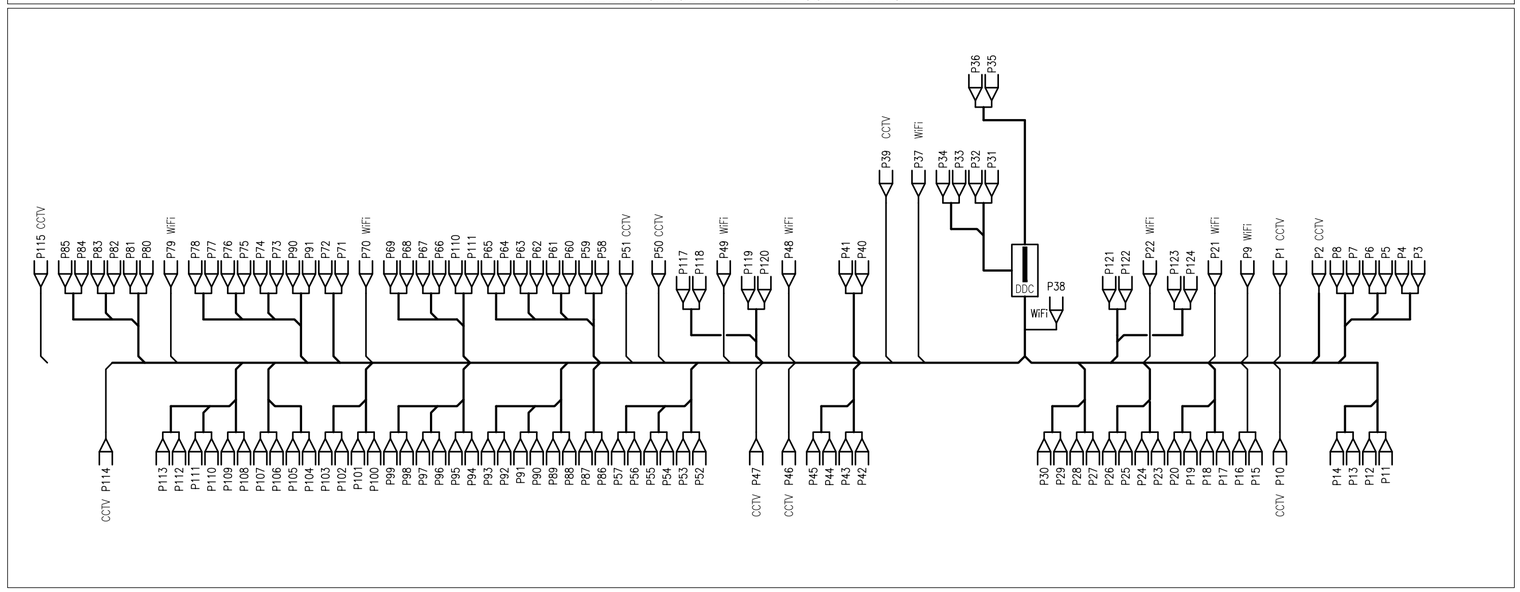

REDE DE CABOS COAXIAIS - DIAGRAMA

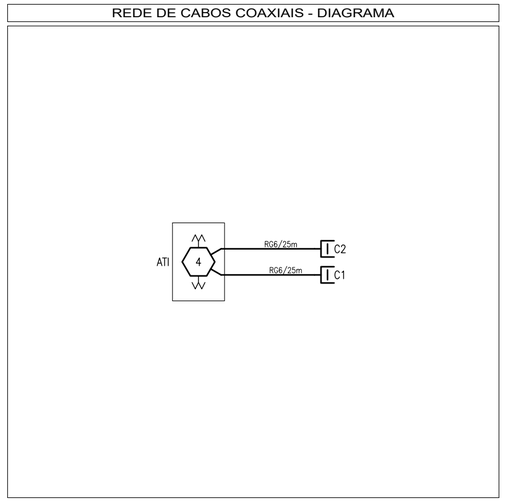

REDE DE CABOS DE FIBRA ÓPTICA - DIAGRAMA

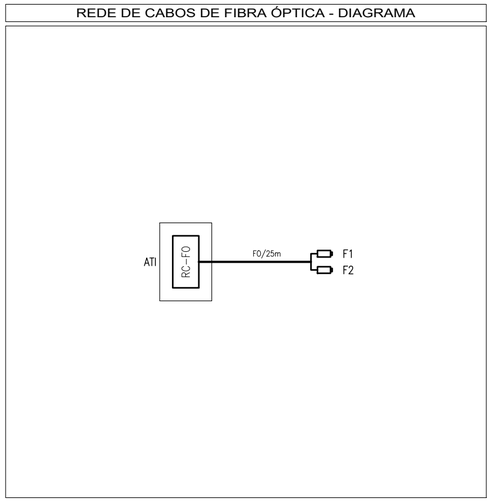

REDE DE TERRAS - DIAGRAMA

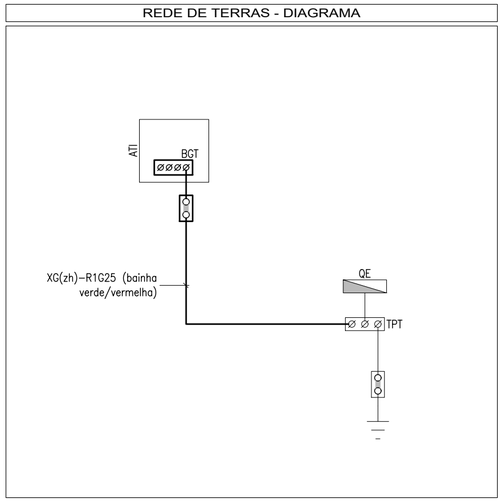

SIMBOLOGIA – REDE DE TUBAGEM E CAIXAS

ATE	Armário de Telecomunicações do Edifício
CVR1σ	Caixa de visita rectângular existente
P	Caixa de aparelhagem I1 para 1 tomada RJ45 de 2 módulos
	Caixa de aparelhagem I1 para 2 tomadas RJ45 de 1 módulo

Caixa	Larg. [mm]	Alt. [mm]	Prof. [mm]	Terminal de terra [mm²]
I1	53	53	55	---

NOTAS – REDE DE TUBAGEM E CAIXAS

. Todos os diâmetros dos tubos representados são os exteriores normalizados
. O diâmetro de todos os tubos é 25mm, excepto onde de outra forma se indica
. Todos os tubos são do tipo VD-M ou ERM, excepto onde de outra forma se indica
. Para melhor compreensão das canalizações indicadas nas plantas, o traçado poderá não coincidir com a localização exacta da sua instalação em obra.
. A aparelhagem assinalada com (*) será instalada junto ao tecto.
. A aparelhagem assinalada com (CT) será instalada em calha técnica.

SIMBOLOGIA – REDE DE CABOS DE PARES DE COBRE

DDC	Dispositivo de Derivação Cliente
	Tomada RJ45 1x2 módulos
	Tomadas RJ45 2x1 módulo

NOTAS – REDE DE CABOS DE PARES DE COBRE

. Todos os cabos serão UTP 4/, Cat 6
. Todos os materiais da rede de cabos de pares de cobre serão da Classe E de Ligação

SIMBOLOGIA – REDE DE CABOS COAXIAIS (CATV)

RC-CC CATV	Repartidor Geral da Rede de Cabos Coaxiais

NOTAS – REDE DE CABOS COAXIAIS

. Todos os materiais da rede de Cabos Coaxiais serão da Classe de Ligação TCD-C-H

SIMBOLOGIA – REDE DE CABOS DE FIBRA ÓPTICA

RC-FO	Repartidor Cliente da Rede de Cabos de Fibra Óptica

SIMBOLOGIA – REDE DE TERRAS

BGT	Barramento Geral de Terra das ITED
TPT	Terminal Principal de Terra (excluído)
	Ligador amovível
	Quadro eléctrico (excluído)

REVISÃO:	DATA:	RESPONSÁVEL:	DESCRIÇÃO:

ESTE DESENHO É PARTE INTEGRANTE DO RESPETIVO PROJETO E ESTÃO RESERVADOS TODOS OS DIREITOS DOS SEUS AUTORES PELA LEGISLAÇÃO EM VIGOR. NÃO PODE SER REPRODUZIDO, COPIADO OU DIVULGADO NO TODO OU EM PARTE SEM MENÇÃO OU REFERÊNCIA EXPRESSA À PROPRIEDADE MATERIAL E IDENTIFICAÇÃO DOS AUTORES.
NÃO MEDIR OS DESENHOS, USAR APENAS A COTAGEM. QUALQUER COTA INDICADA ESTÁ SUJEITA À CONFIRMAÇÃO EM OBRA E DEVERÁ SER VERIFICADA. EM CASO DE INCOERÊNCIA ENTRE OS DESENHOS É A ESCALA MAIS AMPLIADA QUE VIGORA. AS DISCREPÂNCIAS DEVEM SER ATEMPADA AO COORDENADOR DE PROJETO DE EXECUÇÃO.

Assinado por : JOSÉ PEDRO VIEGAS GONÇALVES
Num. de identificação: 09945723
Data: 2021.11.26 17:35:03+00'00'

ESTRADA DO ZAMBUJAL nº 38A
2610-294 AMADORA
TEL: (+351) 213 019 926
www.scps.pt
scps@gsc.pt
sacramento campos PROJECTOS E SERVIÇOS, SRL

PROMOTOR: CÂMARA MUNICIPAL DO CADAVAL - DIVISÃO DO ORDENAMENTO DO TERRITÓRIO	REFERÊNCIA: 630
OBRA / LOCAL: CADAVAL	FICHEIRO: 21549PECOM 000_01
ASSUNTO: OFICINAS - EDIFÍCIO ADMINISTRATIVO	DATA: AGOSTO 2021
ESPECIALIDADE: INFRAESTRUTURAS DE TELECOMUNICAÇÕES	ESCALA: S/Esc
DESIGNAÇÃO: TODAS AS REDES - DIAGRAMAS / FASE: ESTUDO PRÉVIO	FOLHA Nº: 011
TÉCNICO RESPONSÁVEL: PEDRO GONÇALVES / COLABORAÇÃO: RUI HENRIQUES / COORDENAÇÃO DE PROJETO: LUIS OLIVEIRA	

A2